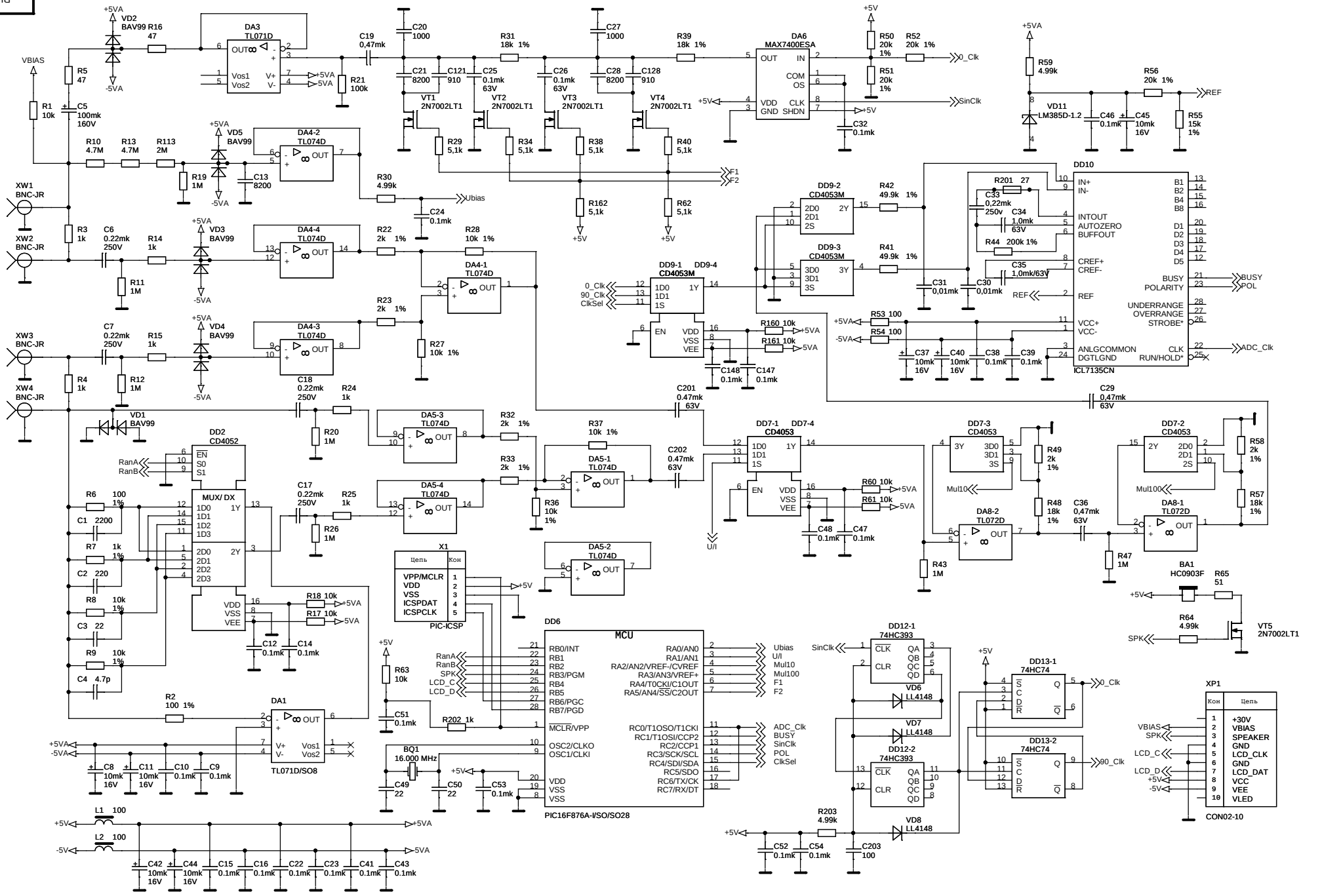
RLC-2 rev. 1.1
DA3 TL071D
DA4-2 TL074D
DA4-4 TL074D
DA4-3 TL074D
DA4-1 TL074D
DA5-3 TL074D
DA5-4 TL074D
DA5-1 TL074D
DA5-2 TL074D
DA6 MAX7400ESA
DD9-2 CD4053M
DD9-3 CD4053M
DD9-1 DD9-4 CD4053M
DD10 ICL7135CN
DD2 CD4052
MUX/DX
DD7-1 DD7-4 CD4053
DD7-3 CD4053
DD7-2 CD4053
DA8-2 TL072D
DA8-1 TL072D
DD6 MCU
PIC16F876A-I/SO28
DA1 TL071D/SO8
X1 PIC-ICSP
DD12-1 74HC393
DD12-2 74HC393
DD13-1 74HC74
DD13-2 74HC74
XP1 CON02-10
BA1 HC0903F
VD11 LM385D-1.2
BQ1 16.000 MHz
RLC-2 rev. 1.1
RLC-2 MAIN BOARD
схема электрическая принципиальная
RLC-2 rev. 1.1 (06.2009)